ATEX

LECTEUR MULTI-TECHNOLOGIE ATEX & IECEX

IDENTIFICATION EN ATMOSPHÈRES EXPLOSIVES

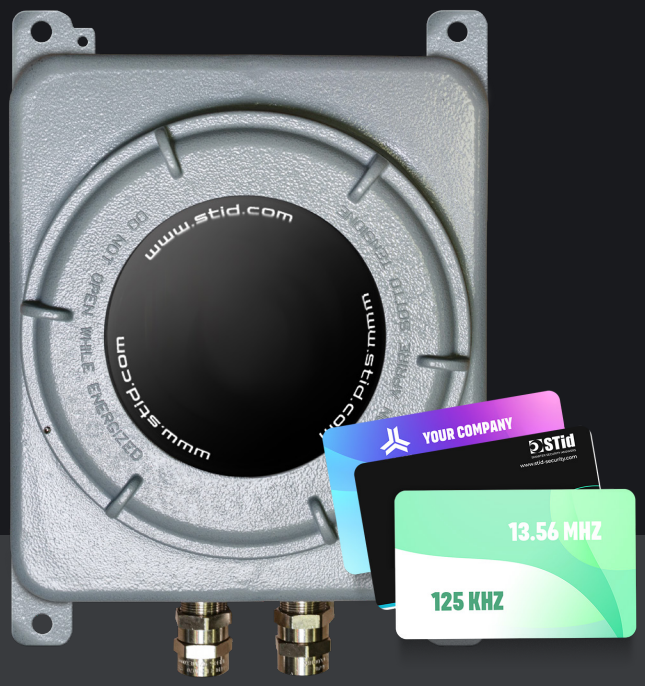

BÉNÉFICES

- Conforme aux normes de sécurité ATEX & IECEx
- Migration aisée vers les technologies sécurisées
- Interopérable avec les systèmes existants

OSDP™ Supporté par SIA

SSCP® Supporté par SPAC

125 kHz 13,56 MHz

Résistant à l'eau IP66

Anti-vandale IK10

Le lecteur ATX hybride simplifie vos migrations vers les technologies sécurisées et pérennes en environnements explosifs.
Certifié ATEX et IECEx, il est conçu pour être intrinsèquement sûr et résister aux conditions potentiellement explosives, telles que la présence de gaz, de vapeurs inflammables ou de poussières combustibles.

LECTEUR MULTI-TECHNOLOGIE

Le lecteur ATX hybride facilite la gestion des évolutions, migrations technologiques et configurations multisites complexes. Il se distingue par sa capacité à gérer la plus large gamme de technologies d'identification sans contact.

Technologies Prox 125 kHz

De nombreuses technologies anciennes générations sont compatibles* : EM®, HID Proximity®, AWID®, INDALA®, IOPROX®...

RFID MIFARE® DESFire® EV3

Le lecteur supporte les dernières technologies sans contact avec les nouveaux dispositifs de sécurisation des données :

- **Secure Messaging EV2 :** protection contre les attaques par entrelacement et/ou rejeu.
- **Proximity Check :** protection contre les attaques relais.

Il permet d'utiliser des algorithmes de sécurité publics et ouverts - reconnus par les organismes spécialisés et indépendants dans la sécurité de l'information (ANSSI et FIPS).

TECHNOLOGIES OUVERTES POUR UNE INTÉGRATION FACILE

Le lecteur est compatible avec tous les systèmes de contrôle d'accès et accepte de multiples interfaces et protocoles* (Wiegand, Clock & Data, RS232, SSCP® v1 & v2 et OSDP™ v1 & v2).

UNE CONFIGURATION ÉVOLUTIVE PERSONNALISÉE

Il peut être personnalisé pour répondre à vos besoins. Il est possible de faire évoluer toutes les fonctionnalités et niveaux de sécurité des lecteurs de votre parc, par badge RFID ou protocole.

À L'ÉPREUVE DU TEMPS

Son coffret antidéflagrant Ex II 2 GD IP66 lui confère une grande robustesse en environnements difficiles (certifié IP66) ainsi qu'un haut niveau de résistance au vandalisme (certifié IK10).

LECTEUR CERTIFIÉ ATEX & IECEX

L'ATX hybride est certifié ATEX (EN60079) & IECEx et est conforme aux deux directives européennes (99/92/CE et 94/9/CE).

Il permet de contrôler et renforcer les niveaux de sécurité des accès de personnes dans :

- les industries chimiques et pétrochimiques,
- les raffineries de pétrole et de gaz,
- les centrales nucléaires,
- les mines.

MARQUAGE T5

Certificat d'examen CE :
INERIS 13 ATEX 0021X
Type approuvé : GUB Ex II 2 GD
(G : Gaz / D : Poussière)
II 2G Ex d IIC T5 Gb
II 2D Ex tb IIIC T100°C Db IP66

** Selon la version*

DESIGNED & MADE IN FRANCE

SMARTER SECURITY ANSWERS

STid

CARACTÉRISTIQUES

Versions	ATX Hybride (I)	ATX Hybride Multi-Prox (IM)
Fréquences porteuses / Normes	125 kHz 13,56 MHz : ISO14443 types A et B, ISO18092	
Compatibilités puces 125 kHz	EM42xx / EM4x50 Formats Wiegand 26, 34, 35 et 37 bits Nedap® / Crosspoint®	EM42xx / EM4x50, HID Proximity®, INDALA® (Wiegand 26 & 27 bits), IOPROX®, AWID®
Compatibilités puces 13,56 MHz	MIFARE® Ultralight® & Ultralight® C, MIFARE® Classic & Classic EV1, MIFARE Plus® (S/X) & Plus® EV1, MIFARE® DESFire® 256, EV1, EV2 & EV3, PicoPass® (CSN uniquement), iCLASS™ (CSN uniquement*), cartes ministérielles (AGENT, CIMS, ...), aviation civile (STITCH)	
Modes	Lecture seule CSN, sécurisée (fichier, secteur) et protocole sécurisé (Secure Plus) / Piloté par protocole (lecture/écriture)	
Interfaces & protocoles de communication	Sortie TTL Data/Clock (ISO2) ou Wiegand (option chiffrée - SX1) / Sorties RS485 (option chiffrée - SX3) et RS232 avec protocoles de communication sécurisés SSCP® v1 & v2 ; OSDP™ v1 (en clair) et v2 (sécurisée SCP) Compatible avec l'interface EasySecure	Sortie Wiegand Sortie RS485 avec protocole de communication OSDP™ v1 (en clair) et v2 (sécurisée SCP)
Distances de lecture**	Jusqu'à 5 cm avec un badge 125 kHz Jusqu'à 4 cm avec un badge 13,56 MHz MIFARE® DESFire® EV3	
Indicateur lumineux	LED RVB - 360 couleurs ▲ ▲ ▲ Configurables par badge RFID, logiciel ou piloté par commande externe (0V) selon interface	
Consommation	Max 160 mA / 12 VDC	Max 170 mA / 12 VDC
Alimentation	7 VDC à 28 VDC	
Connectique	Bornier débrochable 10 points (5 mm) - Bornier débrochable 2 points (5 mm) : contact O/F - Indicateur d'état d'arrachement / 2 presse-étoupes PE PAP-R0 M20 pour câbles blindés ext. 10-19 mm	
Matériaux	Aluminium de qualité marine sans cuivre, Epoxy gris RAL 9006	
Dimensions (h x l x p) / Poids	310 x 270 x 174 mm (tolérance générale suivant standard ISO NFT 58-000) / 13,5 kg	
Températures de fonctionnement	- 20°C à + 70°C	
Protection / Résistance	Coffret antidéflagrant Ex II 2 GD IP66 Fonctionne en environnements T5 et T6 - Résistant aux explosions, intempéries, à l'eau et aux poussières Structure renforcée anti-vandale certifiée IK10 / IEC60068-2-6 / MIL-STD-810	
Fixation	4 pattes de fixation sur le coffret Compatible avec les kits de fixation universels VESA 200 x 200 (nécessite un accessoire de montage)	
Certifications	CE (Europe), FCC (USA), IC (Canada), UKCA (Royaume-Uni) et UL ATEX (EN60079) et IECEx	

Codes Articles

Lecture seule sécurisée		
TTL (Wiegand - Data/Clock)	ATX-RX1-I/BF5-xx/3	ATX-RX1-IM/BF5-3x/3
Secure Plus - TTL (Wiegand - Data/Clock)	ATX-SX1-I/BF5-xx/3	
RS232	ATX-RX2-I/BF5-5AB/3	
RS485	ATX-RX3-I/BF5-7AB/3	
Décodeur EasySecure - RS485	ATX-RX3-I/BF5-7AA/3	
Secure Plus - RS485	ATX-SX3-I/BF5-7AB/3	
Secure Plus / Décodeur EasySecure - RS485	ATX-SX3-I/BF5-7AA/3	
Piloté par protocole		
OSDP™ v1 & v2 - RS485	ATX-WX3-I/BF5-7OS/3	ATX-WX3-IM/BF5-7OS/3
SSCP® v1 - RS232	ATX-WX2-I/BF5-5AA/3	
SSCP® v1 - RS485	ATX-WX3-I/BF5-7AA/3	
SSCP® v2 - RS485	ATX-WX3-I/BF5-7AD/3	

DÉCOUVREZ NOS IDENTIFIANTS ET OUTILS DE GESTION

Badges ISO & porte-clés
13,56 MHz ou bi-fréquences

SECARD
Kit de programmation SECard et
les protocoles OSDP™ v1 & v2

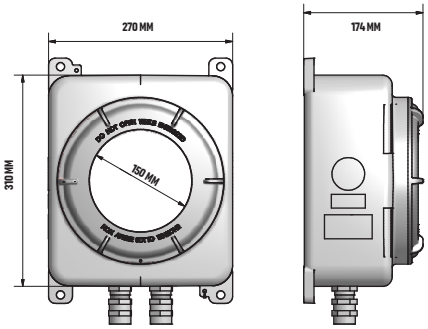

*Nos lecteurs lisent uniquement le numéro de série / UID PICO1444-3B de la puce iCLASS™. Ils ne lisent ni les protections cryptographiques iCLASS™ ni le numéro de série / UID PICO 15693 de HID Global.
**Attention : Les distances de communication sont mesurées au centre de l'antenne. Elles dépendent mesurées au centre de l'antenne, dépendant de la configuration de l'antenne, de l'environnement d'installation du lecteur, de la tension d'alimentation et du mode de lecture (sécurisé ou non). Des perturbations externes peuvent provoquer la diminution des distances de lecture.

Mentions légales : STid, Architect® et SSCP® sont des marques déposées de STid SAS. Toutes les marques citées dans le présent document appartiennent à leurs propriétaires respectifs. Tous droits réservés Ce document est l'entière propriété de STid. STid se réserve le droit, à tout moment et ce sans préavis, d'apporter des modifications sur le présent document et/ou d'arrêter la commercialisation de ses produits et services. Photographies non contractuelles..

© STid 2024, tous droits réservés / Flyer_ATX-HYBRID_V4.00_FR

SIÈGE SOCIAL / EMEA
13850 Gréasque, France
Tel. : +33 (0)4 42 12 60 60

PARIS-IDF
92290 Châtenay-Malabry, France
Tel. : +33 (0)1 43 50 11 43

STID UK LTD.
Gallows Hill, Warwick CV34 6UW, UK
Tel. : +44 (0) 192 621 7884

AMÉRIQUE DU NORD
6000 W Campus Circle Dr. Suite 150 Irving, Texas 75063-2670, USA
Tel. : +1 877 894 9135

AMÉRIQUE LATINE
Cuauhtémoc, 06600 CDMX, México
Tel. : +52 (55) 5256 4706

MOYEN ORIENT
Dubai Digital Park, DSO, UAE
Tel. : +971 521 863 656

AFRIQUE DU SUD
686 Joseph Lister Street, Constantia Kloof, Roodepoort, 1724 Gauteng, South Africa
Tel. : +27(0) 79 891 1912

WWW.STID-SECURITY.COM